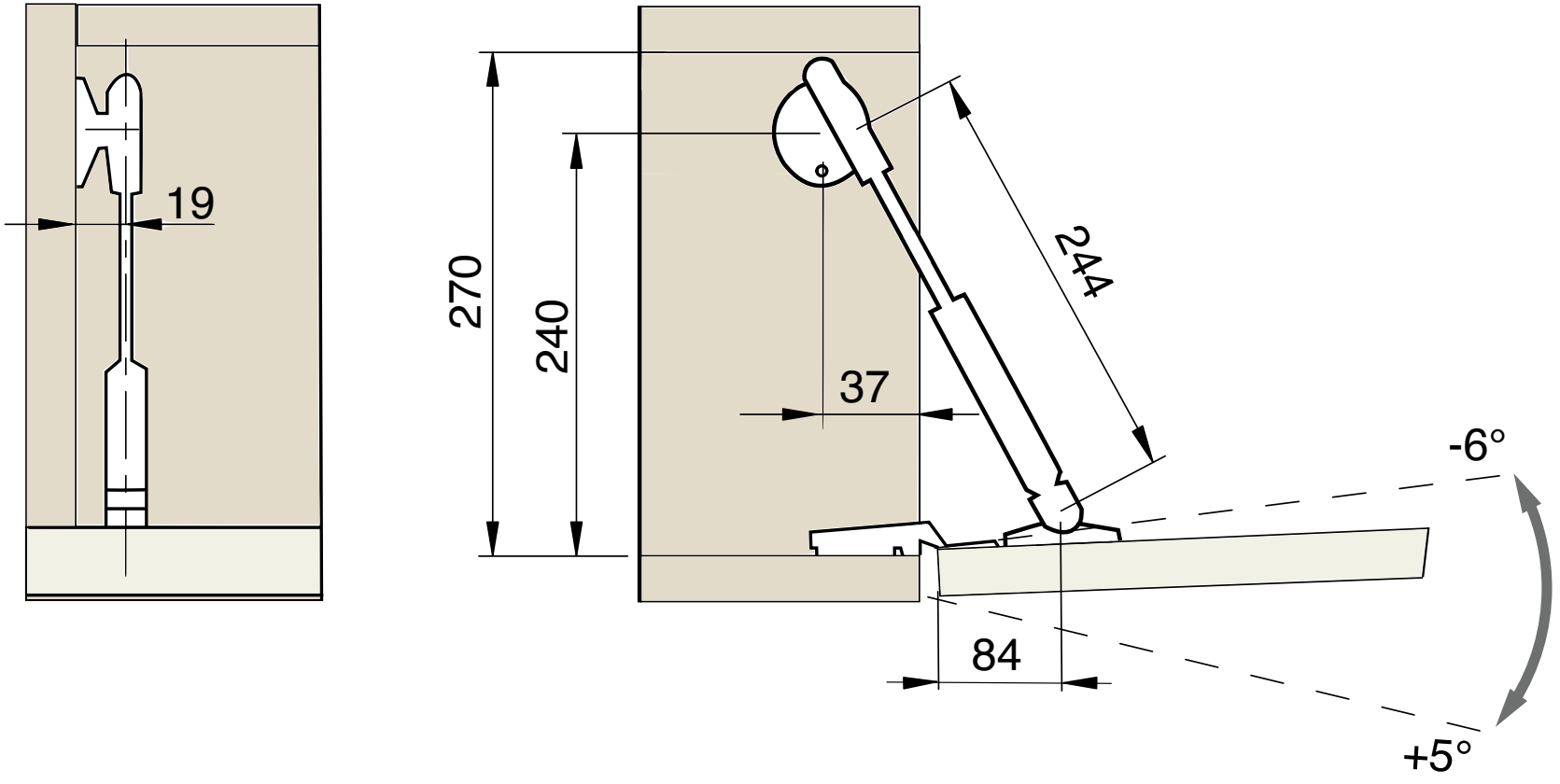
19
270
240
244
37
84
-6°
+5°